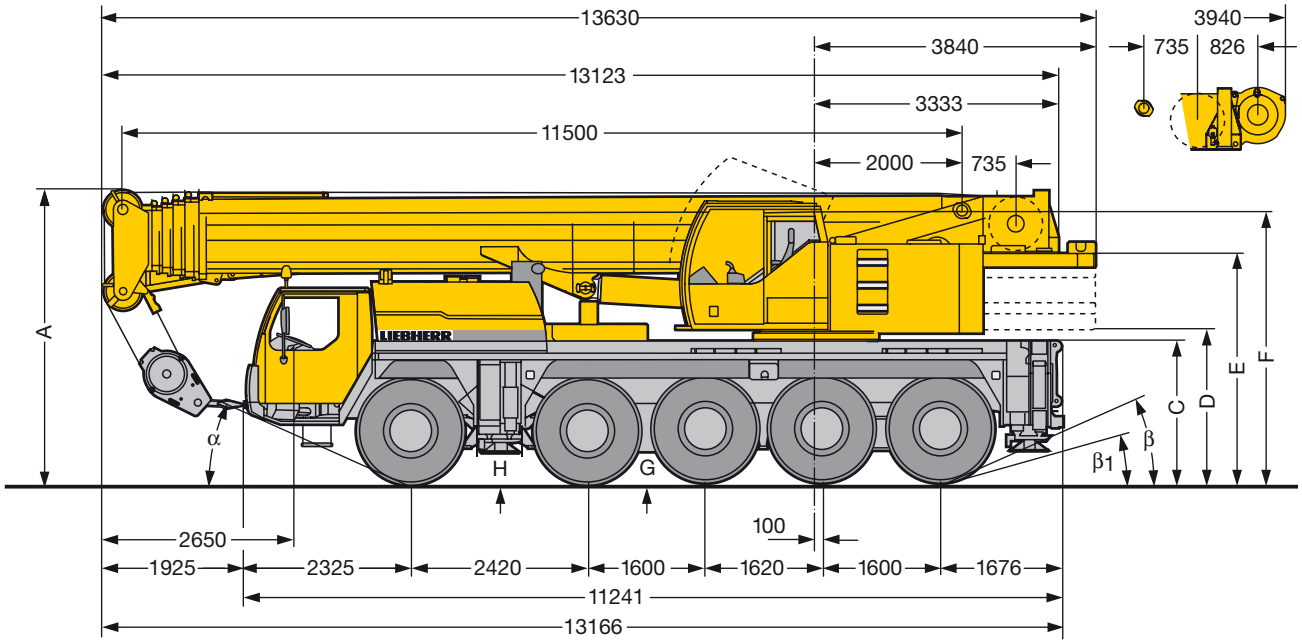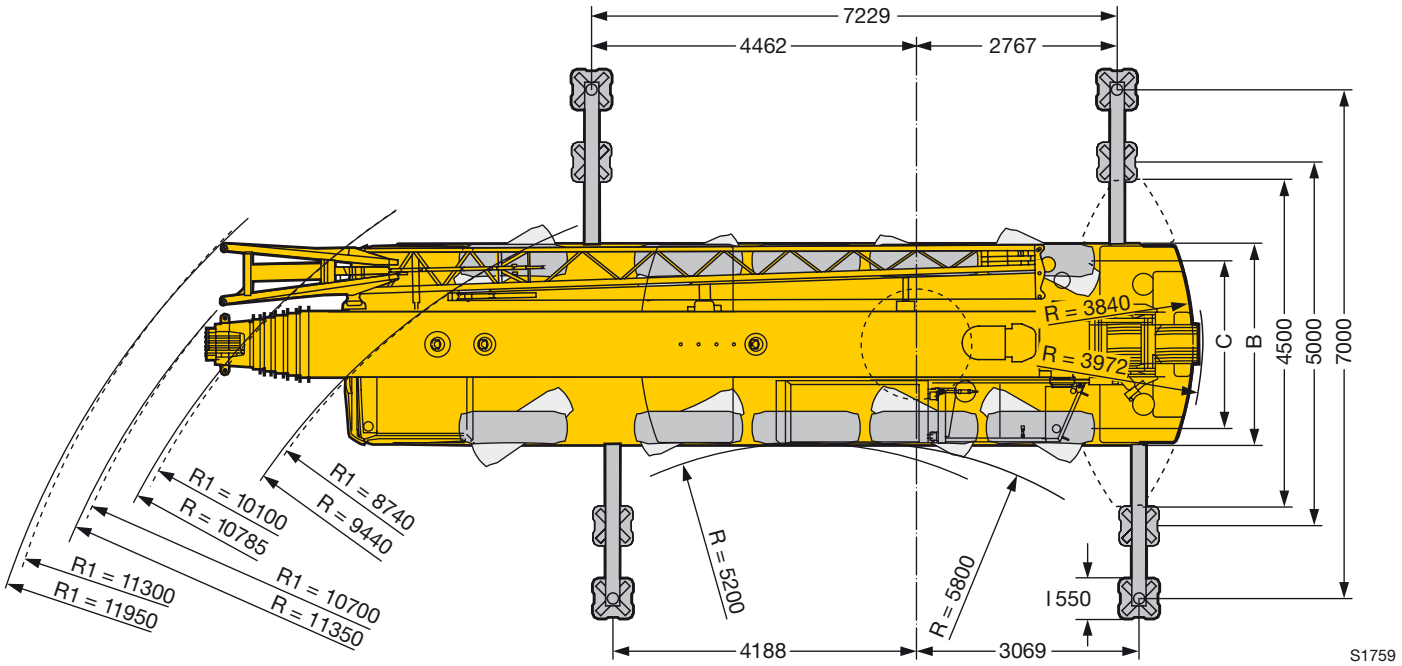LTM 1100-5.1 Seitenansicht und Draufsicht
SKA 130 072
27.10.2004
S1759